Installationsanleitung

J.PRÖPSTER GmbH

Überspannungsableiter für RS-Schnittstellen

Bezeichnung	Bestell-Nr.
P-TK/Z-SUB 9	210 150

Technische Daten

Höchste Dauerspannung	U_C	18 V - / 12,7 V ~	
Anschlüsse Eingang / Ausgang		Buchse D-SUB 9 / Stecker D-SUB 9	
Nennstrom	I_L	1 A	
C1 Nennableitstoßstrom (8/20 µs)	I_n	150 A	
C1 Schutzpegel bei I_n C3 Schutzpegel bei 1 kV/µs C3 Schutzpegel bei 1 kV/µs	U_p	Leiter-Leiter Leiter-Leiter Leiter-PE	< 65 V < 50 V < 980 V
Ansprechzeit	t_A	Leiter-Leiter Leiter-PE	< 1 ns < 100 ns
Grenzfrequenz	f_G	55 MHz	
Länge der Erdungsleitung		240 mm	
Blitzschutzzone		2 - 3	
Prüfnorm		EN 61643-21	
Betriebstemperaturbereich	ϑ	- 40 °C ... + 80 °C	
Schutzart		IP 20	
Einbauort		Innenraum	

Sicherheitshinweise

Das Gerät darf nur in einwandfreiem Zustand eingebaut werden und muss vor dem Einbau auf Beschädigung oder andere Mängel geprüft werden. Das Öffnen oder sonstiger Geräteeingriff führt zum Erlöschen sämtlicher Gewährleistungen. Der Einbau darf nur von einer Elektrofachkraft unter Berücksichtigung der DIN-VDE-Bestimmungen durchgeführt werden.

Abmessungen
Dimensions

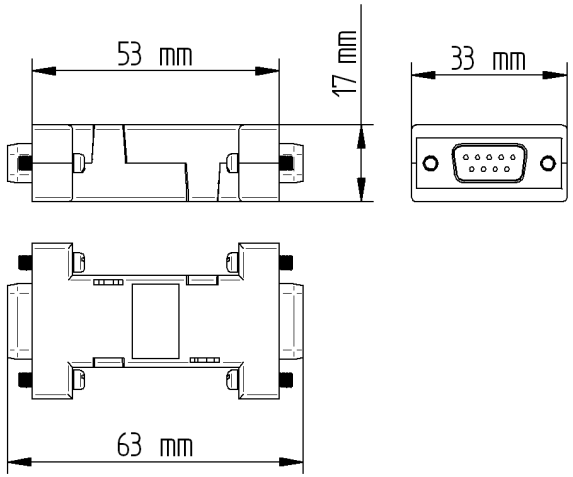

© J. Pröpster GmbH, Regensburger Str. 116, D-92318 Neumarkt i. d. OPf.
Tel.: +49 9181 2590-0, Fax: +49 9181 2590-10
email: info@proepster.de, internet: www.proepster.de

Irrtümer, Änderungen und Druckfehler sind vorbehalten. Die Abbildungen sind unverbindlich. Nachdruck, auch auszugsweise, sowie jegliche elektronische Vervielfältigung ist nur mit schriftlicher Genehmigung der J. Pröpster GmbH erlaubt. Alle Rechte vorbehalten.

Installation instructions

J.PRÖPSTER GmbH

Surge arrester for the interface RS

Type	Order-no.
P-TK/Z-SUB 9	210 150

Technical data

Max. continuous operating voltage	U_C	18 V - / 12,7 V ~	
Connection Input / Output		D-SUB 9 socket / D-SUB 9 plug	
Nominal current	I_L	1 A	
C1 Nominal discharge current (8/20 µs)	I_n	150 A	
C1 Voltage protection level at I_n C3 Voltage protection level at 1 kV/µs C3 Voltage protection level at 1 kV/µs	U_p	Line-Line Line-Line Line-PE	< 65 V < 50 V < 980 V
Response time	t_A	Line-Line Line-PE	< 1 ns < 100 ns
Threshold frequency	f_G	55 MHz	
Length of the earthing conductor		240 mm	
Lightning protection zone		2 - 3	
Test standard		EN 61643-21	
Operating temperature range	ϑ	- 40 °C ... + 80 °C	
Protection class		IP 20	
Location category		Indoor	

Safety regulations

Only install a device that is in perfect condition. Inspect the device for damages or other defects. Opening or any other damage to the device will cancel the warranty. The device may be installed only by an authorized electrician in compliance with IEC regulations and national standards.

Prinzipschaltbild
Basic circuit diagram

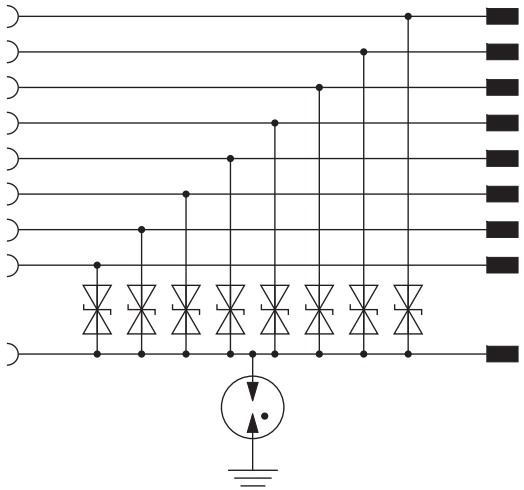

Mistakes, changes and printing errors are reserved. The pictures are nonbinding. Reprint, even in extracts or any electronic duplication is not allowed without written permission by J. Pröpster GmbH. All rights reserved.

CE
Made in Germany

Formblatt 998-309-1.pdf (JP-H043 05/13)